ՀԱՎԱՔՈՎԻ Ե/Բ ՍԱԼ- 1

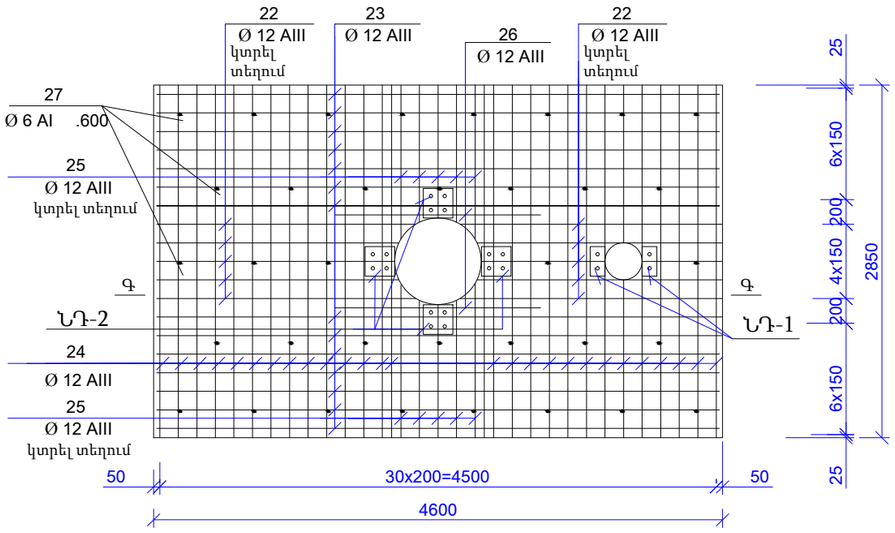

ՀԱՎԱՔՈՎԻ Ե/Բ ՍԱԼ- 2

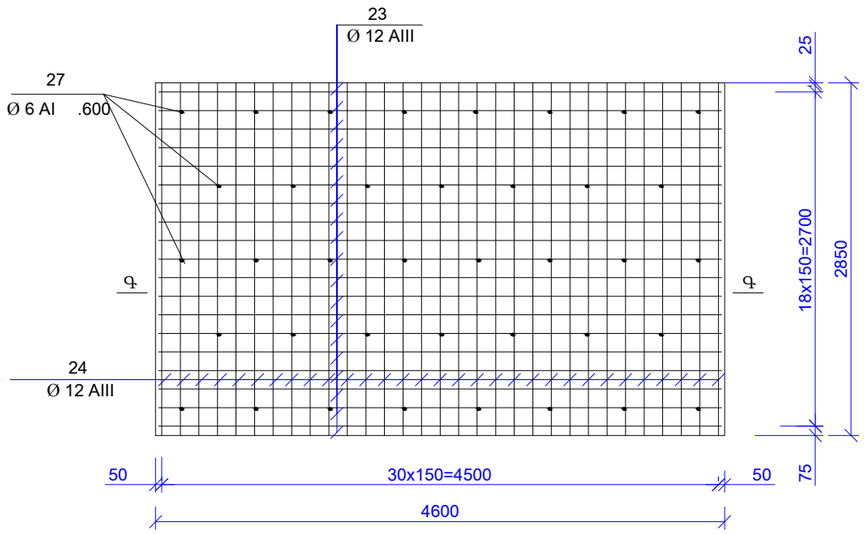

ԿՏՐՎԱԾՔ Գ-Գ

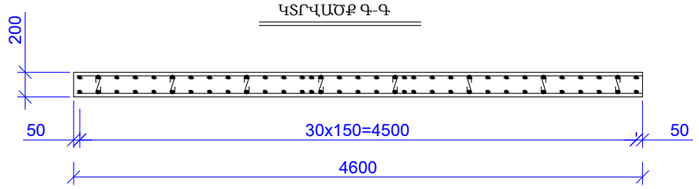

ԿՏՐՎԱԾՔ Դ-Դ

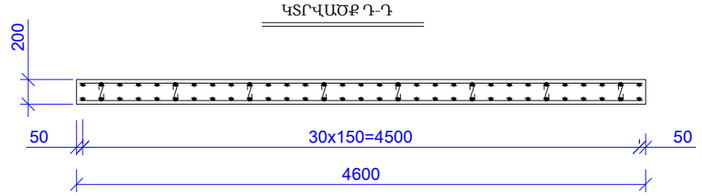

ՆԴ-1

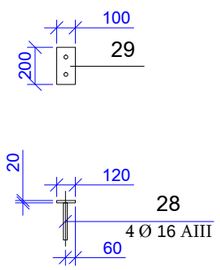

ՆԴ-2

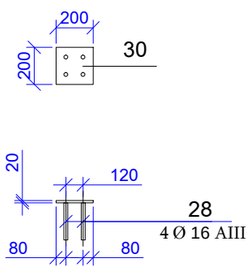

ԾԱՆՈԹՈՒԹՅՈՒՆ

1. ԲՈԼՈՐ ՉԱՓԵՐԸ ՏՐՎԱԾ ԵՆ ՄՄ-ՈՎ:
2. ՏՎՅԱԼ ԹԵՐԹԸ ԴԻՏԵԼ ԹԵՐԹ 1...6 ՀԵՏ ՀԱՄԱՏԵՂ:

ԾՐԱԳՐԻ ԱՌԱՋԱԴՐԱՆՔ՝ TGQ-01				ԳԵՂԱՐՔՈՒՆԻՔԻ ՄԱՐԶԻ ԾԱԿՔԱՐ ԳՅՈՒՂԻ ՄԱՆԿԱՊԱՐՏԵԶԻ ՎԵՐԱԿԱՌՈՒՑՈՒՄ			
				ԿՈՆՍՏՐՈՒԿՏՈՐԱԿԱՆ ՄԱՍ (50մ³ ԿԵՂՏԱՋՐԵՐԻ ԿՈՒՏԱԿՄԱՆ ՀՈՐ)	ՓՈՒԼ	ԹԵՐԹ	ԹԵՐԹԵՐ
					ԱՆ	ԵԿ-5	6
ԳԼԽ.ՄԱՍՆ.	Լ. ԱՂԱՋԱՆՅԱՆ			ՀԱՎԱՔՈՎԻ Ե/Բ ՍԱԼ 1;2	ՃԱՐՏԱՐԱԳԻՏԱԿԱՆ ԷՎՐՈՍ ՍՊԸ ENGINEERING EVROS LLC		
ՊԱՇՏՈՆ	ԱԶԳԱՆՈՒՆ	ՍՏՈՐԳՐ.					